4.1. Koszyk z jedzeniem
Instrukcje dla nauczyciela

Słownictwo i struktury gramatyczne
- Kolory (rozdział *Hello)*
- Produkty żywnościowe (rozdział 4.)
- *This is...*

Opcjonalnie:
- *Do you like...? Yes, I do. / No, I don't.*
- *Food basket*

Materiały
- szablony koszyków i produktów spożywczych z *Arkusza ucznia* wydrukowane na grubszym papierze (po jednym dla ucznia)
- gotowy pokolorowany koszyk z produktami spożywczymi przymocowanymi od tyłu
- nożyczki dla dzieci
- klej
- kredki
- Blu-Tack (plastyczna masa klejąca wielokrotnego użytku dostępna w sklepach papierniczych)

Przebieg zajęć

1. Pokaż uczniom gotowy koszyk z jedzeniem. Zapytaj: *What's this?* Dzieci mogą odpowiadać po polsku i po angielsku. Powiedz: *Yes, it's a food basket*. Wskazuj na kolejne produkty i zadawaj pytania: *What's this? What colour is it? Do you like (carrots)?* Zachęć dzieci, aby odpowiadały po angielsku.
2. Rozdaj szablony koszyka i produktów spożywczych, nożyczki oraz klej. Poproś uczniów, aby przygotowali kredki. Powiedz: *Let's make the food baskets*. Podaj instrukcje wykonania prac po angielsku, demonstrując kolejne czynności za pomocą gestów i potrzebnych narzędzi: *Colour the basket, the handle and the food items. Cut out the basket and the handle. Put the glue at both ends of the handle. Stick the handle to the basket. Cut out the food items. Stick them to the food basket with Blu-Tack.*
3. Dzieci wykonują koszyki z jedzeniem. Monitoruj pracę uczniów i zadawaj im indywidualnie pytania, np.: *What's this? What colour is it? Do you like (bananas)?* Zachęć dzieci, aby odpowiadały w języku angielskim.
4. Po skończeniu prac dzieci podpisują koszyki swoimi inicjałami na odwrocie.

Propozycje ćwiczeń językowych

Gra What's in my basket? Pokaż uczniom swój koszyk, w którym znajduje się pięć produktów. Poproś, aby się mu dokładnie przyjrzeli. Po 20 sekundach schowaj swój koszyk. Dzieci z pamięci przymocowują pięć tych samych produktów do swoich koszyków. Ponownie pokaż swój koszyk, aby uczniowie porównali odpowiedzi. Zachęć ochotników, aby wymienili produkty, które znajdowały się w twoim koszyku. Dzieci kontynuują grę w parach, na zmianę wypełniając swój koszyk i odtwarzając z pamięci zawartość koszyka kolegi/koleżanki.

Zgadywanka. Podziel klasę na pary i poproś, aby uczniowie siedli tyłem do siebie. Jedna osoba w sekrecie wypełnia swój koszyk tylko tymi produktami, które lubi. Następnie przekazuje koledze/koleżance, ile produktów wybrała. Druga osoba stara się odgadnąć, które to produkty, pytając: *Do you like (chips)?* Jeśli usłyszy: *Yes, I do*, przymocowuje dany produkt do swojego koszyka. Po odgadnięciu wymaganej liczby produktów uczniowie porównują koszyki. Następnie zamieniają się rolami.

Gra Food basket. Poproś dzieci, aby umieściły trzy dowolne produkty w swoich koszykach. Ustaw krzesła w kręgu i poproś graczy, aby usiedli na nich ze swoimi koszykami w dłoniach. Krzeseł powinno być o jedno mniej niż dzieci w klasie. Osoba bez krzesła staje na środku kręgu i podaje nazwę wybranego produktu, np.: *fish*. Wszystkie dzieci, które mają ten produkt w swoim koszyku, muszą się przesiąść. Jeśli osoba stojąca na środku kręgu posiada ten produkt w swoim koszyku, także próbuje usiąść, a inny uczeń przejmuje jej rolę i podaje nazwy kolejnych produktów. Jeśli uczeń stojący na środku zawoła: *Fruit basket!*, wszyscy jednocześnie muszą zmienić miejsce.

© Macmillan Polska 2013 PHOTOCOPIABLE

4.1. Koszyk z jedzeniem

Arkusz ucznia

© Macmillan Polska 2013

PHOTOCOPIABLE

4.2. Czapka kucharska
Instrukcje dla nauczyciela

Słownictwo i struktury gramatyczne
– Produkty żywnościowe (rozdział 4.)

Opcjonalnie:
– *X is/are good for you.*
– *Do you like...? Yes, I do. / No, I don't.*

Materiały
- szablony czapek kucharskich z *Arkusza ucznia* wydrukowane na grubszym papierze (po jednym dla ucznia)
- paski z grubszego papieru, wystarczająco długie, aby objąć głowę (po jednym dla ucznia)
- gotowa czapka kucharska z przymocowanym paskiem
- nożyczki dla dzieci
- zszywacz

Opcjonalnie:
- klej
- ilustracje produktów spożywczych (projekt 1., rozdział 4.) lub broszury reklamowe supermarketów z produktami spożywczymi

Przebieg zajęć

1. Pokaż dzieciom z bliska gotową czapkę kucharską z przymocowanym paskiem. Załóż ją sobie na głowę. Zapytaj: *What's this?* Dzieci mogą odpowiadać po polsku i po angielsku. Powiedz: *Yes, it's a chef's hat*.
2. Rozdaj szablony czapki, paski na czoło i nożyczki. Powiedz: *Let's make the chef's hats*. Podaj instrukcje po angielsku, demonstrując kolejne czynności za pomocą gestów i potrzebnych narzędzi: *Cut out the chef's hat*. *Wrap the strip around your head like this*.
3. Dzieci wycinają swoje czapki. Monitoruj ich pracę. Podejdź do każdego ucznia i upewnij się, że pasek dobrze obejmuje głowę dziecka. Zszyj końce paska za pomocą zszywacza oraz przymocuj zszywkami czapkę do paska. Sprawdź, czy czapka pasuje na głowę dziecka.
4. Po skończeniu prac dzieci podpisują czapki swoimi inicjałami na odwrocie.

Propozycje ćwiczeń językowych

Dialogi w restauracji Podziel klasę na pary. W każdej parze jedno dziecko zakłada czapkę kucharską i udaje kucharza, a drugie odgrywa rolę klienta w restauracji. Kucharz rozkłada przed sobą produkty z oferty restauracji wycięte z *Arkusza ucznia* (projekt 1., rozdział 4.) lub z broszur reklamowych supermarketów. Klient podchodzi do „lady", a kucharz zadaje pytania o poszczególne produkty: *Do you like (chips)?* Jeśli klient odpowiada: *Yes, I do*, kucharz podaje mu odpowiednią ilustrację.

Zdrowe jedzenie. Dzieci przyklejają do czapki ilustracje zdrowych produktów żywnościowych. Mogą wybrać spośród tych znajdujących się w *Arkuszu ucznia* (projekt 1., rozdział 4.) lub wyciąć zdjęcia z broszur reklamowych supermarketów. Monitoruj pracę dzieci, chodząc po klasie i pytając o wybrane produkty: *What's this?* Jeśli dzieci wycinają zdjęcia z broszur, naucz je angielskich nazw produktów. W parach dzieci pokazują sobie nawzajem kolejne ilustracje na czapkach i mówią, np.: *(Bananas) are good for you*, *(Spinach) is good for you*.

Ankieta. Przedziel tablicę linią na pół. W pierwszej kolumnie narysuj uśmiechniętą buźkę, w drugiej smutną. Przydziel każdemu dziecku jeden produkt spożywczy lub potrawę i poproś, aby narysował odpowiedni rysunek na swojej czapce. Dzieci wstają po kolei, zakładają czapkę kucharską i zadają całej klasie pytanie o dany produkt lub potrawę: *Do you like (pizza)?* Uczniowie wołają zgodnie z prawdą: *Yes, I do* lub *No, I don't*. Wszystkie osoby, które odpowiedziały twierdząco, wstają, a dziecko, które zadało pytanie, liczy je i podaje wynik. Jeśli większość klasy odpowiedziała twierdząco, narysuj dany produkt w kolumnie z uśmiechniętą buźką, jeśli odpowiedzi twierdzących było mniej, narysuj produkt w kolumnie ze smutną buźką.

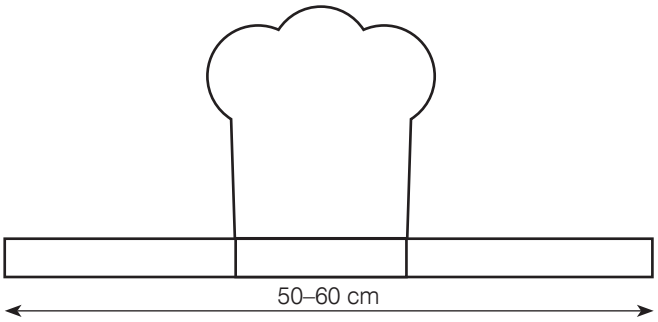

© Macmillan Polska 2013 PHOTOCOPIABLE

4.2. Czapka kucharska

Arkusz ucznia

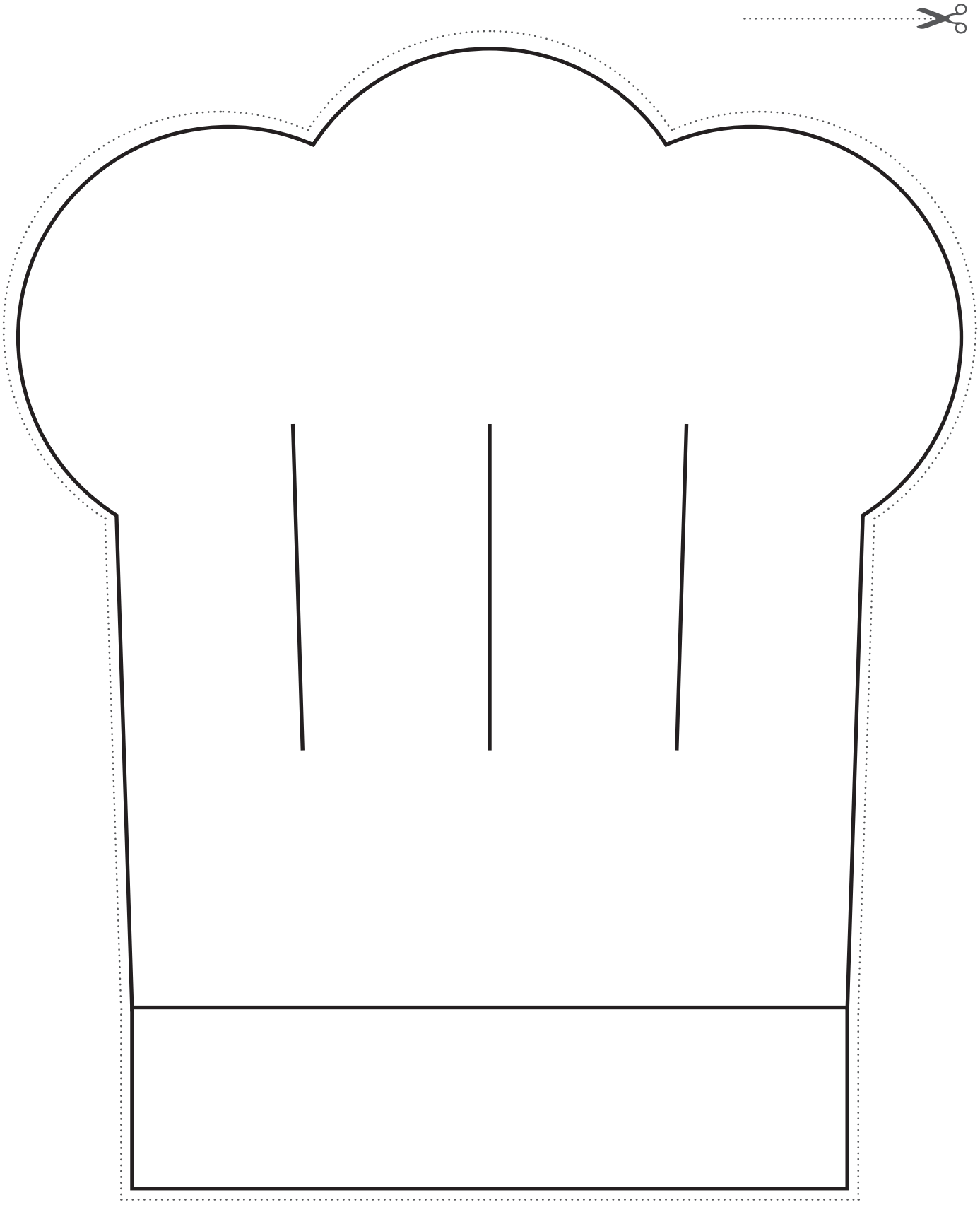

© Macmillan Polska 2013

PHOTOCOPIABLE